Відомість креслень основного комплекту ДПТ

Арк.	Найменування	Примітка
1.	Загальні дані	
2.	Схема розташування населеного пункту в структурі Житомирського (Брусилівського) району, Житомирської області	
3.	Схема розташування земельної ділянки в структурі забудови населеного пункту	
4.	План існуючого використання території М 1:1000 Опорний план Схема планувальних обмежень М 1:1000	
5.	Проектний план М 1:500. План червоних ліній М 1:500. Техніко-економічні показники.	
6.	Схема організації руху транспорту і пішоходів М 1:500	
7.	Схема інженерних мереж, споруд і використання підземного простору М 1:500	
8.	Схема інженерної підготовки території та вертикального планування М 1:500	
9.	Фотофіксація земельної ділянки	

Техніко-економічні показники

№ п/п	Найменування	Один. вимір.	Кількість	Примітка
1.	Площа земельної ділянки	$м^2$	2500	
2.	Площа земельної ділянки (вул. Лесі Українки, 11, с. Вільшка)	$м^2$	2500	0,2500 га
3.	Площа зубудови в тому числі:	$м^2$	120,00	
	Площа забудови житлового будинку	$м^2$	48,00	
	Площа забудови господарських будівель	$м^2$	72,00	
4.	Площа твердих покритів стоянок та майданчиків	$м^2$	214,10	
5.	Площа озеленення	$м^2$	2165,90	
6.	Відсоток озеленення	%	86,63	
7.	Щільність забудови	%	13,37	
8.	Поверховість житлового будинку	пов.	1	+мансарда
	Поверховість господарських будівль	пов.	1	
9.	Чисельність населення	чол.	3-5	

Відомість документів, на які посилаються

Позначення	Найменування	Примітка
ДБН Б.2.2-12:2019	Планування і забудова територій	
ДБН В.2.3-5-2001	Вулиці та дороги населених пунктів	
ДБН 3387-97	Автомобільні дороги, вулиці та залізничні проїзди	
ДБН Б.1.1-14-2012	Склад та зміст детального плану території	

Загальні дані.

1. Детальний план території земельної ділянки розроблено на основі:
- Рішення Брусилівської селищної ради Житомирського району Житомирської області №358 від 26.05.2021 року Про надання дозволу на розроблення детальних планів території
-Завдання на розроблення ДПТ
-Додаткові рішення Брусилівської селищної ради Житомирського району Житомирської області
-Топографічна зйомка (надана замовником)
2. Район будівництва відноситься до кліматичної зони України I В-1 згідно ДБН Б.2.2-12:2018 з наступними розрахунковими характеристиками:
-розрахункова зимова температура зовнішнього повітря -22 ^{0}С
- снігове навантаження - 1,46 кПа
-швидкість натиску вітру - 0,46 кПа
- нормативна глибина промерзання грунту - 1,08 м.
3. Детальний план території розроблено відповідно до діючих норм, правил та стандартів.

					11/2021-ГЧ			
					Детальний план території земельної ділянки яка розташована за адресою вул. Л. Українки, 11 село Вільшка Житомирського (Брусилівського) району Житомирської області			
Змін.	Кільк.	Арк.	№док.	Підпис	Дата			
ГАП	Шило І.В.				Детальний план території	Стадія	Аркуш	Аркушів
Розроб.	Шило І.В.					ДПТ	1	9
					Загальні дані	ФОП Шило І.В. м. Житомир		

Зам. інв. №

Підпис і дата

Інв. № ориг.

Схема розташування населеного пункту в структурі Житомирського (Брусилівського) району, Житомирської області

Назва	Населення (тис.осіб)
Бердичівський	169.3
Житомирський	617.1
Коростенський	262.1
Новоград-Волинський	171.7

Карта нового районування Житомирської області

Частина Житомирського району, бувший Брусилівський район

Місце розташування населеного пункту в структурі Житомирського (Брусилівського) району

Умовні позначення

Населення міст (тис. осіб):

- до 10000
- 10000 - 20000
- 20000 - 50000
- 50000 - 100000
- 100000 - 200000
- 200000 - 500000
- понад 500000

Межі областей

Територія існуючих районів

Межі одиниць АТУ субрегіонального рівня

						11/2021-ГЧ		
						Детальний план території земельної ділянки яка розташована за адресою вул. Л. Українки, 11 село Вільшка Житомирського (Брусилівського) району Житомирської області		
Змін.	Кільк.	Арк.	№ док.	Підпис	Дата			
ГАП		Шило І.В.				Детальний план території	Стадія	Аркуш	Аркушів
Розроб.		Шило І.В.					ДПТ	2	9
						Схема розташування населеного пункту в структурі Житомирського (Брусилівського) району, Житомирської області	ФОП Шило І.В. м. Житомир		

Зам. інв. №

Підпис і дата

Інв. № ориг.

Межа населеного пункту

Місце розташування земельної ділянки в межах с. Вільшка

						11/2021-ГЧ		
						Детальний план території земельної ділянки яка розташована за адресою: вул. Л. Українки, 11 село Вільшка Житомирського (Брусилівського) району Житомирської області		
Змін.	Кільк.	Арк.	№док.	Підпис	Дата			
ГАП		Шило				Детальний план території	Стадія	Аркуш	Аркушів
Розроб.		Шило					ДПТ	3	9
						Схема розташування земельної ділянки в структурі забудови населеного пункту	ФОП Шило І.В. м. Житомир		

Зам. інв. №

Підпис і дата

Інв. № ориг.

План існуючого використання території М 1:1000.
Опорний план.
Схема планувальних обмежень М 1:1000

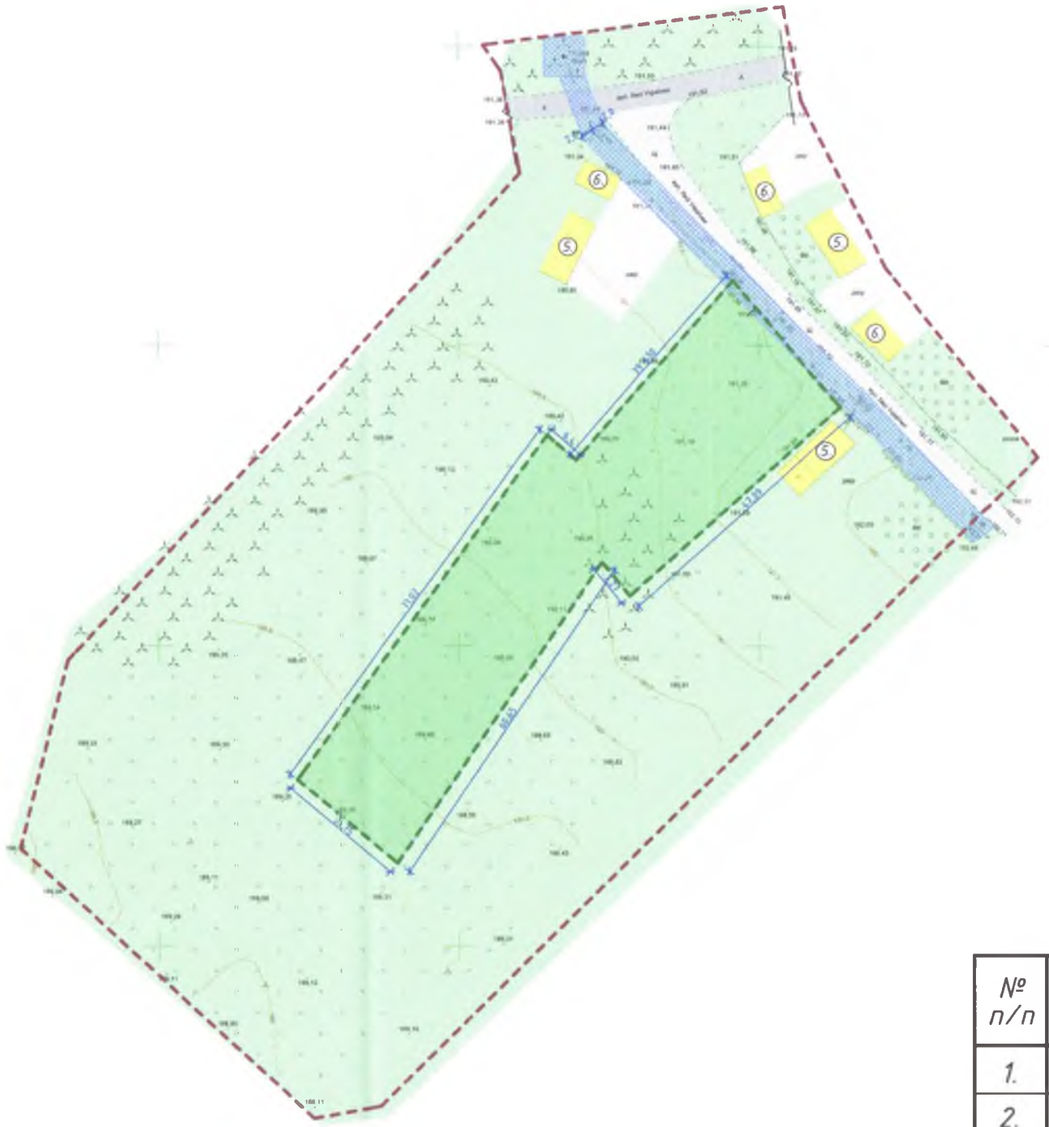

Умовні позначення

Позначення	Найменування
	Існуючі будівлі та споруди
	Земельна ділянка для зміни цільового призначення для будівництва та обслуговування житлового будинку, господарських будівель та споруд
	Орієнтовна межа розробки детального плану території
А	Існуюча дорога асфальтове покриття (житлова вулиця)
Щ	Існуюча дорога щебеневе покриття (житлова вулиця)
	Охоронні зони ліній електропередачі

Експлікація будівель і споруд

№ п/п	Найменування	Примітка
1.	Житлові будинки (1-2 поверхи)	Існуючий
2.	Господарські будівлі та споруди (гаражі, літні кухні тв інші)	Існуючі

					11/2021-ГЧ
Змін.	Кількч.	Аркуш	№Док.	Підпис	Дата	Детальний план території земельної ділянки яка розташована за адресою вул. Л. Українки, 11 село Вільшка Житомирського (Брусилівського) району Житомирської області
ГАП	Шило І.В.				Детальний план території	Стадія: ДПТ	Аркуш: 4	Аркушів: 9
Розроб.	Шило І.В.				План існуючого використання території М 1:1000. Опорний план. Схема планувальних обмежень М 1:1000.	ФОП Шило І.В. м. Житомир

Примітки:

1. Детальний план території розроблено відповідно до діючих норм, правил та стандартів.
2. Згідно ДБН Б.1.1-14:2012 "Склад та зміст детального плану території" п. 5.5

Зам. інв. №

Підпис і дата

Інв. № ориг.

Проектний план М 1:500.
План червоних ліній М 1:500

ПОГОДЖЕНО
Відділ містобудування, архітектури та земельних відносин
Брусилівської селищної ради

_____ _____
м.п.

ПОГОДЖЕНО
Брусилівська селищна рада
Житомирського району Житомирської області

Селищний голова
_____ Габенець В.В.
м.п.

Техніко-економічні показники

№ п/п	Найменування	Один. вимір.	Кількість	Примітка
1.	Площа земельної ділянки	$м^2$	2500	
2.	Площа земельної ділянки (вул. Лесі Українки, 11, с. Вільшка)	$м^2$	2500	0,2500 га
3.	Площа зубудови в тому числі:	$м^2$	120,00	
	Площа забудови житлового будинку	$м^2$	48,00	
	Площа забудови господарських будівель	$м^2$	72,00	
4.	Площа твердих покритів стоянок та майданчиків	$м^2$	214,10	
5.	Площа озеленення	$м^2$	2165,90	
6.	Відсоток озеленення	%	86,63	
7.	Щільність забудови	%	13,37	
8.	Поверховість Житлового будинку	пов.	1	+мансарда
	Поверховість господарських будівль	пов.	1	
9.	Чисельність населення	чол.	3-5	

Умовні позначення

Позначення	Найменування
	Існуючі будівлі та споруди житлової забудови
	Межа земельної ділянки згідно з інформацією ДЗК (кад.ном. 1820987003:02:001:4103)
	Межі розробки детального плану території
Ч.Л.	Червоні лінії
	Умовна лінія регулювання забудови житлової вулиці (3,5 м. від проектних червоних лінії встановлені по факту існуючої забудови)
	Проектуємі будівлі та споруди (нове будівництво)
	Проектуєме тверде покриття (бруківка)
	Фруктові дерева (сад)
	Охоронна зона електромережі 0,4 кВ.
К	Шахтний колодець
	Малі очисні споруди (ситеми БІОТАЛ)

Експлікація будівель і споруд

№ п/п	Найменування	Примітка
1.	Житловий будинок (1 поверх +мансарда)	Проектуємий
2.	Господарська будівля (1 поверх)	Проектуєма
3.	Септик (система "Біотал")	Проектуємий
4.	Шахтний колодязь	Проектуємий
5.	Житлові будинки (1-2 поверха)	Існуючі
6.	Господарські будівлі (гаражі, літні кухні та інші) (1 поверх)	Існуючі

Примітка:
1. Згідно ДБН Б.1.1-14:2012 Склад та зміст детального плану території
Для сільських населених пунктів та малих міст із чисельністю населення
до 50 тисяч осіб план червоних ліній може бути поєднаний з проектним планом.
2. Детальний план території земельної ділянки розроблено на основі:
- Рішення Брусилівської селищної ради Житомирського району Житомирської області
№358 від 26.05.2021 року Про надання дозволу на розроблення детальних планів території
-завдання на розроблення ДПТ
-топографічна зйомка М 1:500 в системі координат УСК-2000
(надана інвестором розробки детального плану території Кічак Ю.В.)
3. Район будівництва відноситься до кліматичної зони України I В-1
згідно ДБН Б.2.2-12:2018 з наступними розрахунковими характеристиками:
-розрахункова зимова температура зовнішнього повітря -22 ОС
- снігове навантаження - 1,46 кПа
-швидкість натиску вітру - 0,46 кПа
- нормативна глибина промерзання грунту - 1,08 м.
4. Детальний план території розроблено відповідно до діючих норм, правил та стандартів.
5. Згідно ДБН Б.1.1-14:2012 п.5.6 На всіх кресленнях детального плану території в межах населеного пункту зображають частини територій, прилеглих до тієї, що планується, завширшки не менше ніж 50 м з існуючою та проектною забудовою, а за межами населеного пункту зображають частини територій, які виявлені у завданні на розроблення детального плану з урахуванням категорії розміщення об'єкта будівництва.

Змін.	Кількч.	Аркуш	№Док.	Підпис	Дата	11/2021-ГЧ		
						Детальний план території земельної ділянки яка розташована за адресою вул. Л. Українки, 11 село Вільшка Житомирського (Брусилівського) району Житомирської області		
ГАП		Шило І.В.				Детальний план території	Стадія: ДПТ	Аркуш: 5 / Аркушів: 10
Розроб.		Шило І.В.						
						Проектний план М 1:500. План червоних ліній М 1:500	ФОП Шило І.В. м. Житомир	

Зам. інв. №
Підпис і дата
Інв. № ориг.

Схема організації руху транспорту і пішоходів М 1:500

Умовні позначення

Позначення	Найменування
	Існуючі будівлі та споруди житлової забудови
	Межа земельної ділянки згідно з інформацією ДЗК (кад.ном. 1820987003:02:001:4103)
	Межі розробки детального плану території
Ч.Л.	Червоні лінії
	Умовна лінія регулювання забудови житлової вулиці (3,5 м. від проектних червоних лінії встановлені по факту існуючої забудови)
	Проектуємі будівлі та споруди (нове будівництво)
	Проектуєме тверде покриття (бруківка)
	Фруктові дерева (сад)
	Охоронна зона електромережі 0,4 кВ.
К.	Шахтний колодець
	Малі очисні споруди (ситеми БІОТАЛ)
	Напрям руху пішоходів
	Напрям руху транспорту

Поперечний профіль вулиці 1-1
М 1-100

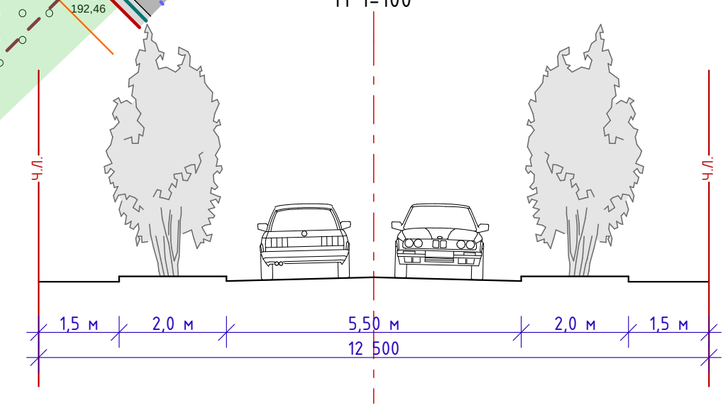

Поперечний профіль вулиці 2-2
(у умовах існуючої забудови)
М 1-100

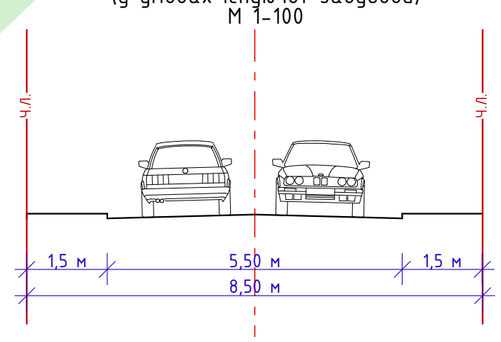

Експлікація будівель і споруд

№ п/п	Найменування	Примітка
1.	Житловий будинок (1 поверх +мансарда)	Проектуємий
2.	Господарська будівля (1 поверх)	Проектуєма
3.	Септик (система Біотал)	Проектуємий
4.	Шахтний колодязь	Проектуємий
5.	Житлові будинки (1-2 поверха)	Існуючі
6.	Господарські будівлі (гаражі, літні кухні та інші) (1 поверх)	Існуючі

Змін.	Кільч.	Аркуш	№Док.	Підпис	Дата			
						11/2021-ГЧ		
						Детальний план території земельної ділянки яка розташована за адресою вул. Л. Українки, 11 село Вільшка Житомирського (Брусилівського) району Житомирської області		
ГАП		Шило І.В.				Детальний план території	Стадія	Аркуш	Аркушів
Розроб.		Шило І.В.					ДПТ	6	9
						Схема організації руху транспорту і пішоходів М 1:1000	ФОП Шило І.В. м. Житомир		

Зам. інв. №

Підпис і дата

Інв. № ориг.

Схема інженерних мереж, споруд і використання підземного простору М 1:500

Умовні позначення

Позначення	Найменування
	Існуючі будівлі та споруди житлової забудови
	Межа земельної ділянки згідно з інформацією ДЗК (кад.ном. 1820987003:02:001:4103)
	Межі розробки детального плану території
Ч.Л.	Червоні лінії
	Умовна лінія регулювання забудови житлової вулиці (3,5 м. від проектних червоних ліній встановлені по факту існуючої забудови)
	Проектуємі будівлі та споруди (нове будівництво)
	Проектуєме тверде покриття (бруківка)
	Фруктові дерева (сад)
	Охоронна зона електромережі 0,4 кВ.
К.	Шахтний колодець
	Малі очисні споруди (ситеми БІОТАЛ)
К	Каналізаційна мережа до індивідуального септика
В	Водопровідна мережа від шахтного колодязя

Експлікація будівель і споруд

№ п/п	Найменування	Примітка
1.	Житловий будинок (1 поверх +мансарда)	Проектуємий
2.	Господарська будівля (1 поверх)	Проектуєма
3.	Септик (система Біотал)	Проектуємий
4.	Шахтний колодязь	Проектуємий
5.	Житлові будинки (1-2 поверха)	Існуючі
6.	Господарські будівлі (гаражі, літні кухні та інші) (1 поверх)	Існуючі

Змін.	Кіл.уч.	Аркуш	№Док.	Підпис	Дата	11/2021-ГЧ		
						Детальний план території земельної ділянки яка розташована за адресою вул. Л. Українки, 11 село Вільшка Житомирського (Брусилівського) району Житомирської області		
ГАП		Шило І.В.				Детальний план території	Стадія: ДПТ	Аркуш: 7 / Аркушів: 9
Розроб.		Шило І.В.				Схема інженерних мереж, споруд і використання підземного простору М 1:500	ФОП Шило І.В. м. Житомир	

Зам. інв. №

Підпис і дата

Інв. № ориг.

Схема інженерної підготовки території та вертикального планування М 1:500

Умовні позначення

Позначення	Найменування
	Існуючі будівлі та споруди житлової забудови
	Межа земельної ділянки згідно з інформацією ДЗК (кад.ном. 1820987003:02:001:4103)
	Межі розробки детального плану території
Ч.Л.	Червоні лінії
	Умовна лінія регулювання забудови житлової вулиці (3,5 м. від проектних червоних лінії встановлені по факту існуючої забудови)
	Проектуємі будівлі та споруди (нове будівництво)
	Проектуєме тверде покриття (бруківка)
	Фруктові дерева (сад)
	Охоронна зона електромережі 0,4 кВ.
К.	Шахтний колодець
	Малі очисні споруди (ситеми БІОТАЛ)

Експлікація будівель і споруд

№ п/п	Найменування	Примітка
1.	Житловий будинок (1 поверх +мансарда)	Проектуємий
2.	Господарська будівля (1 поверх)	Проектуєма
3.	Септик (система Біотал)	Проектуємий
4.	Шахтний колодязь	Проектуємий
5.	Житлові будинки (1-2 поверха)	Існуючі
6.	Господарські будівлі (гаражі, літні кухні та інші) (1 поверх)	Існуючі

Змін.	Кіл.уч.	Аркуш	№Док.	Підпис	Дата			
						11/2021-ГЧ		
						Детальний план території земельної ділянки яка розташована за адресою вул. Л. Українки, 11 село Вільшка Житомирського (Брусилівського) району Житомирської області		
ГАП		Шило І.В.				Детальний план території	Стадія	Аркуш	Аркушів
Розроб.		Шило І.В.					ДПТ	8	9
						Схема інженерної підготовки території та вертикального планування М 1:500	ФОП Шило І.В. м. Житомир		

Зам. інв. №

Підпис і дата

Інв. № ориг.

Фотофіксація земельної ділянки

					11/2021-ГЧ			
Змін.	Кілуч.	Аркуш	№док.	Підпис	Дата	Детальний план території земельної ділянки яка розташована за адресою вул. Л. Українки, 11 село Вільшка Житомирського (Брусилівського) району Житомирської області		
ГАП		Шило І.В.				Детальний план території	Стадія	Аркуш	Аркушів
Розроб.		Шило І.В.					ДПТ	9	9
						Фотофіксація земельної ділянки	ФОП Шило І.В. м. Житомир		

Зам. інв. №

Підпис і дата

Інв. № ориг.